Schöck Isokorb® XT/T Typ BP

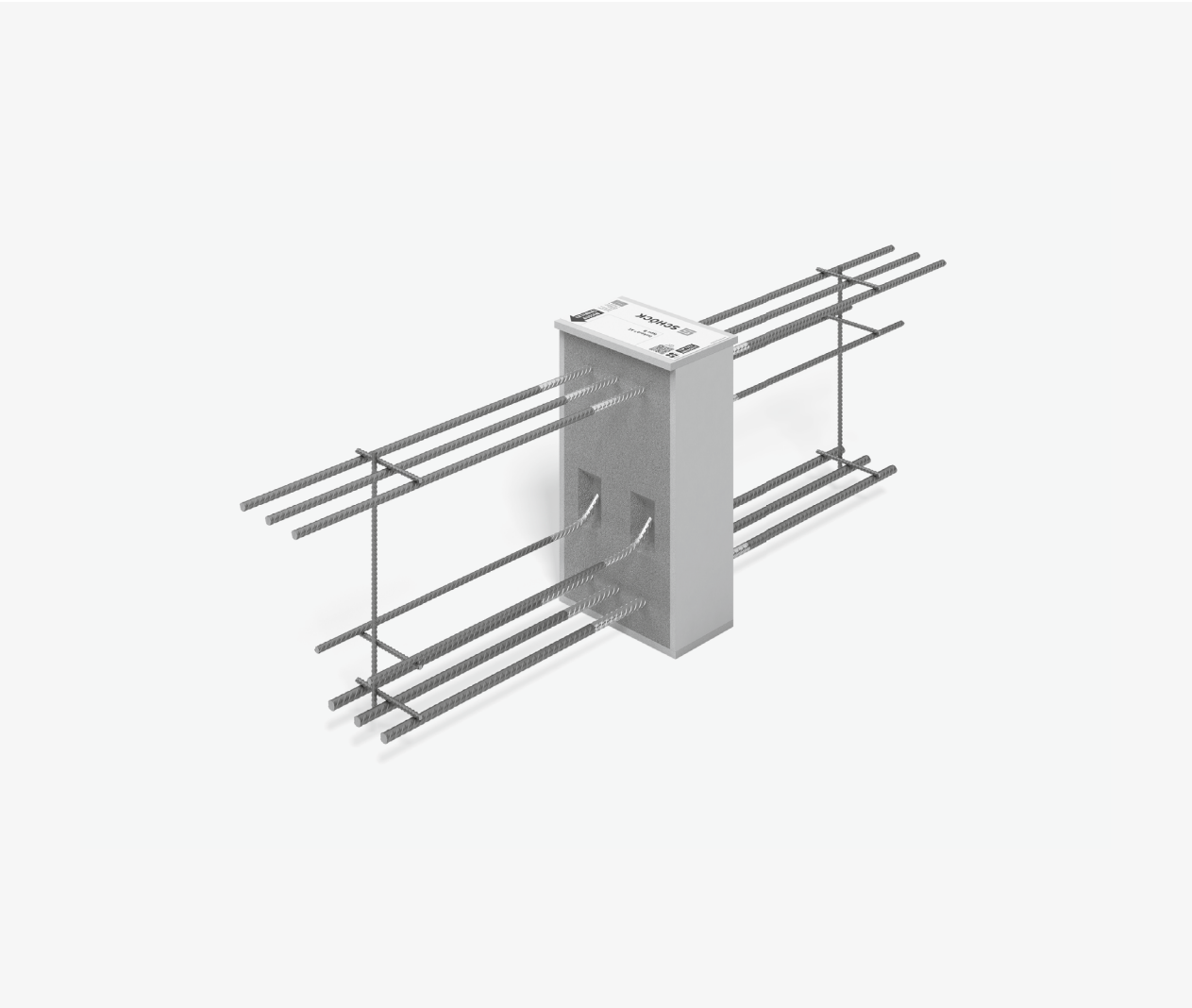
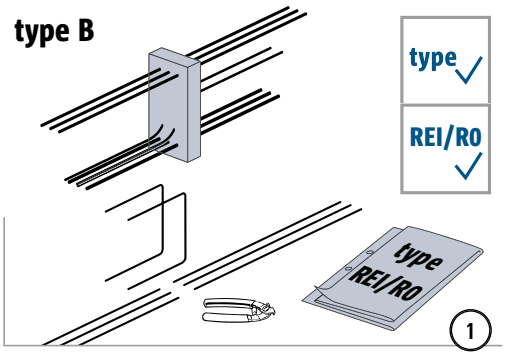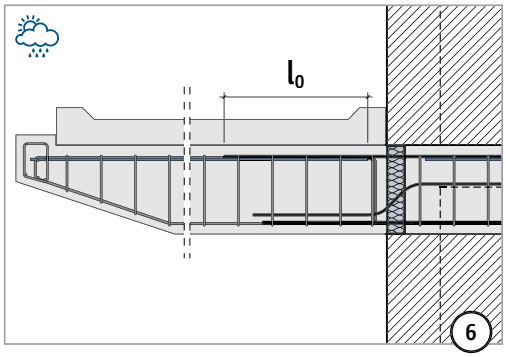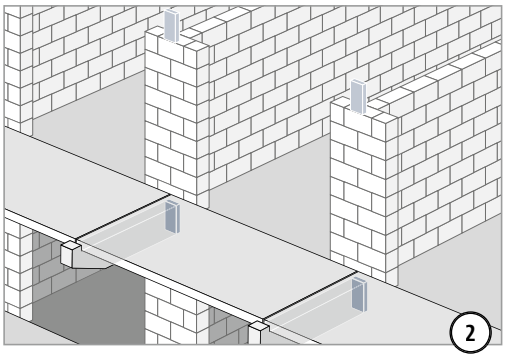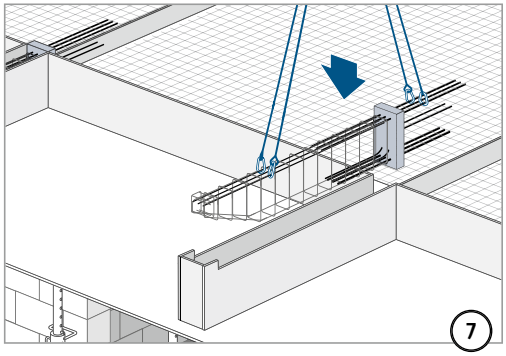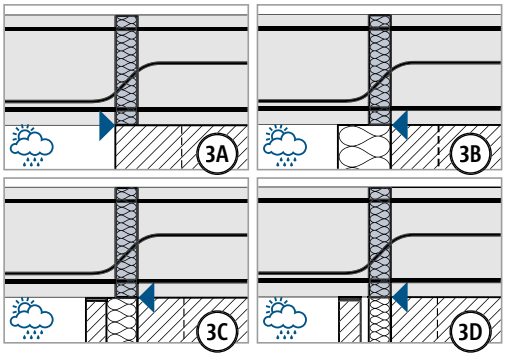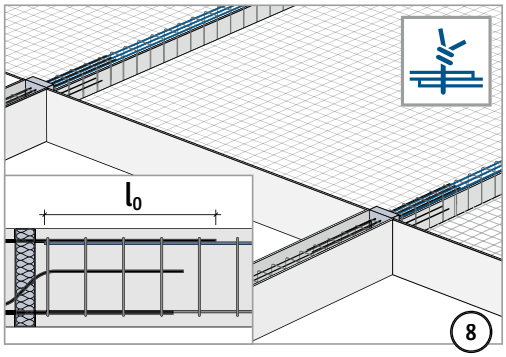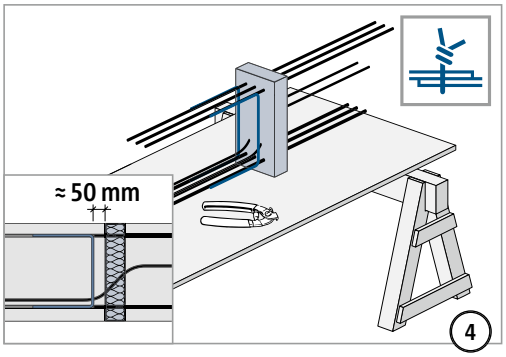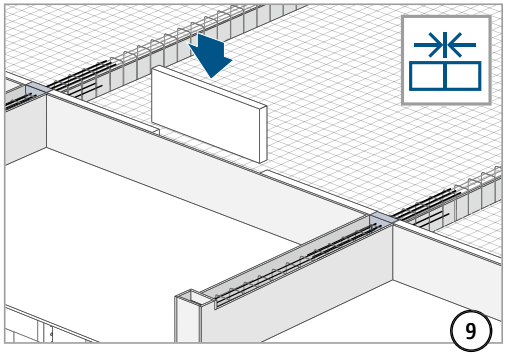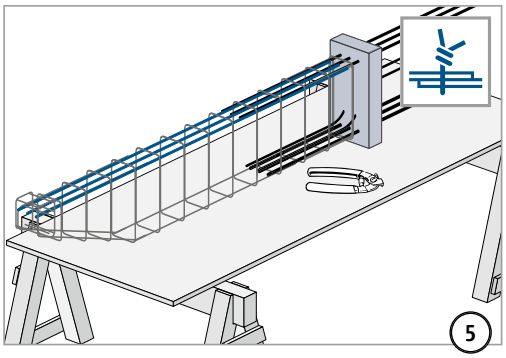
Einbauanleitung