# Schöck Isokorb® XT type QL

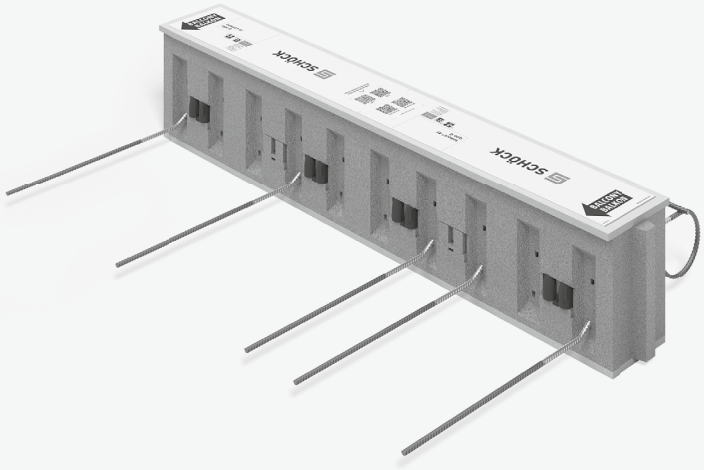

# Instructions de mise en œuvre

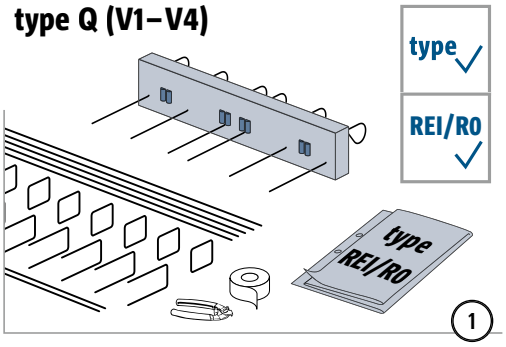


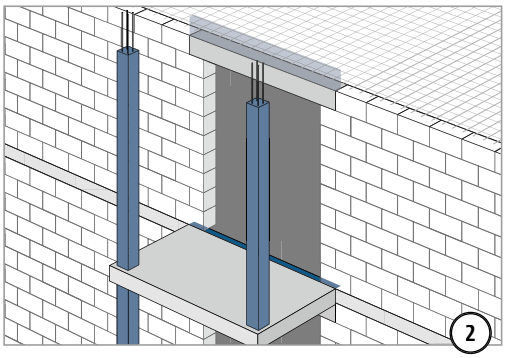

**Risque d'effondrement de l'élément de construction en l'absence d'appuis !** Le balcon doit toujours être calculé statiquement en étant sur appuis. Retirer les appuis temporaires uniquement après le montage des appuis définitifs.

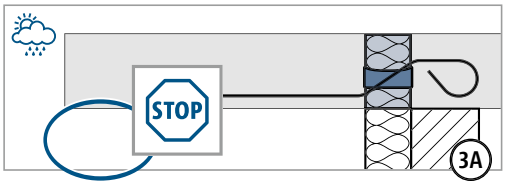


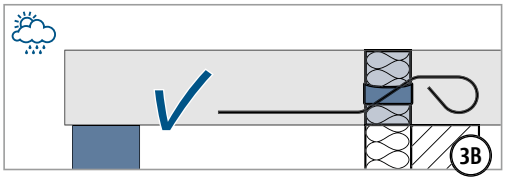


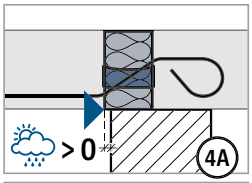


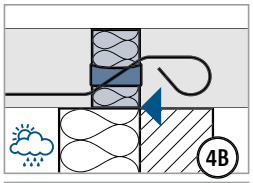


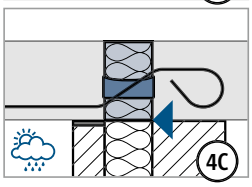


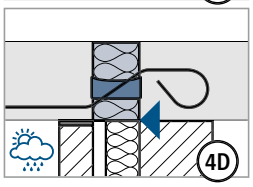


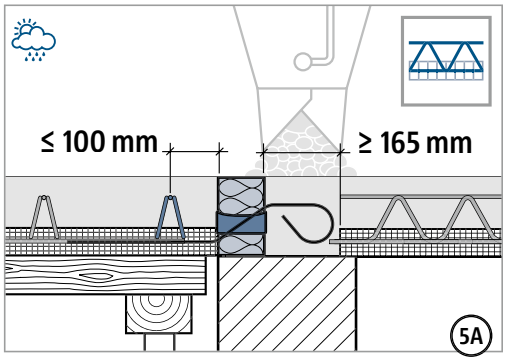


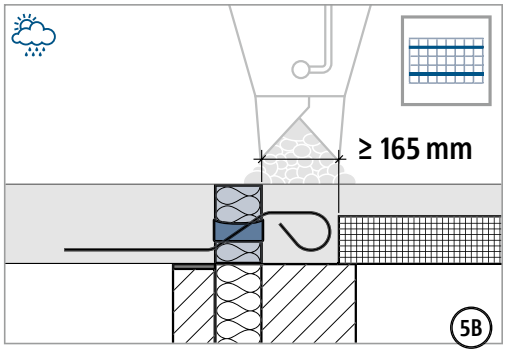


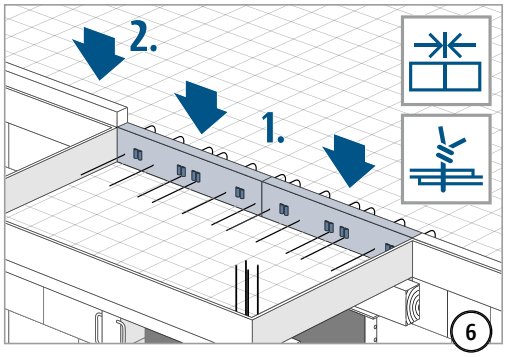


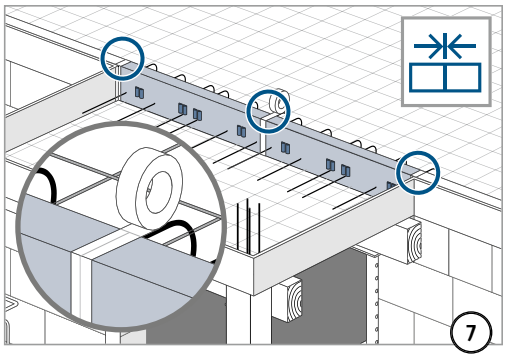

# Instructions de mise en œuvre

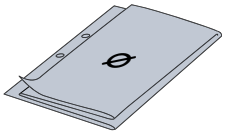

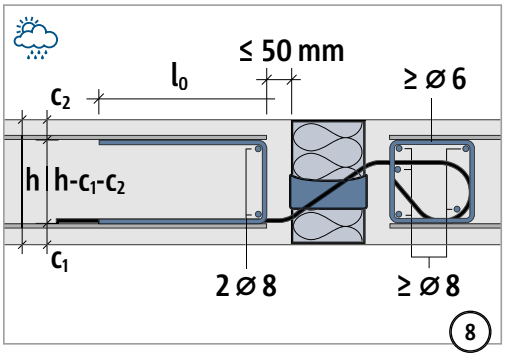


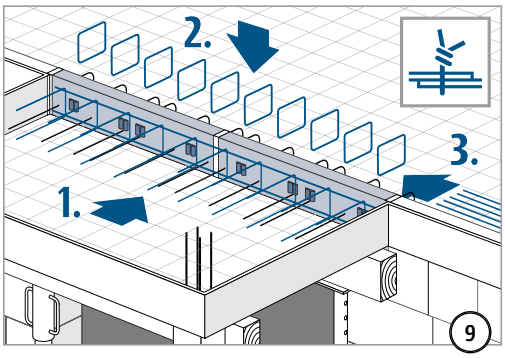


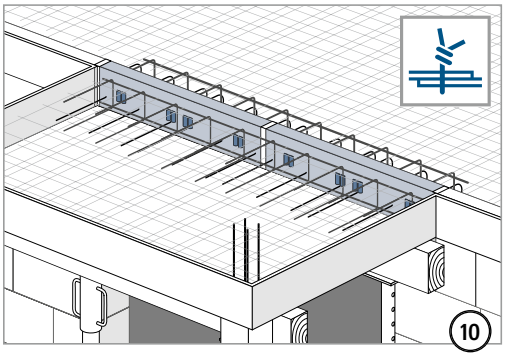


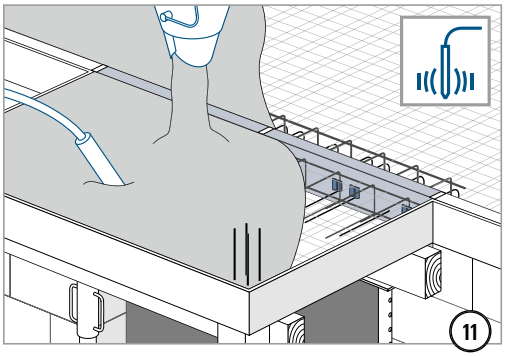

# Instructions de mise en œuvre

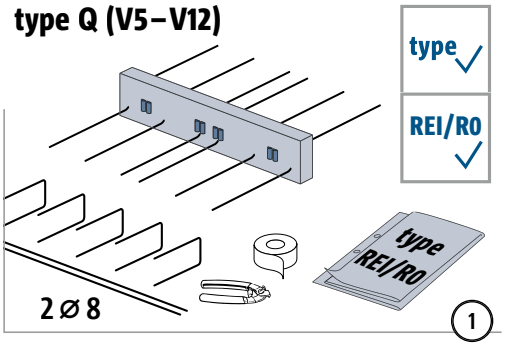


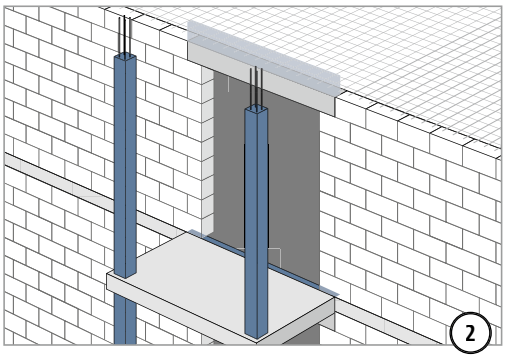

**Risque d'effondrement de l'élément de construction en l'absence d'appuis !** Le balcon doit toujours être calculé statiquement en étant sur appuis. Retirer les appuis temporaires uniquement après le montage des appuis définitifs.

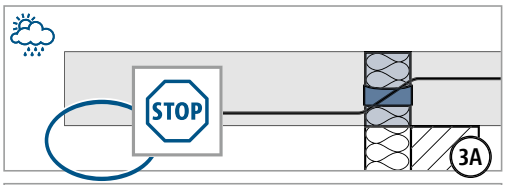


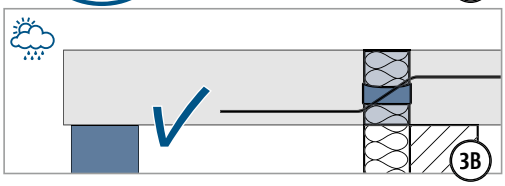


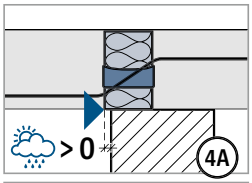


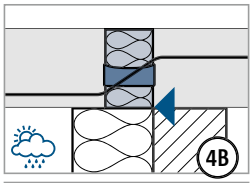


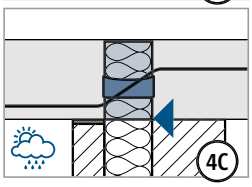


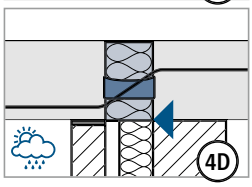


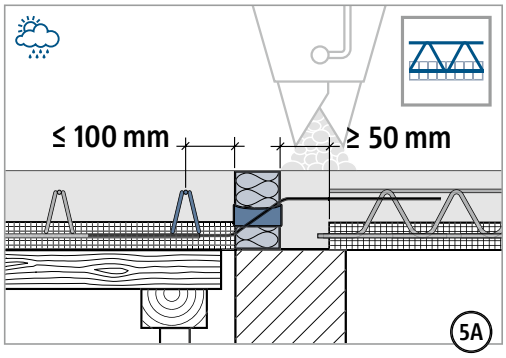


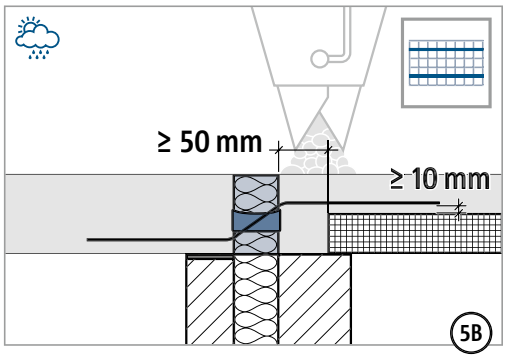


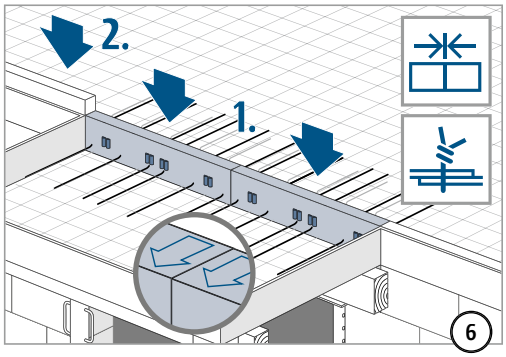


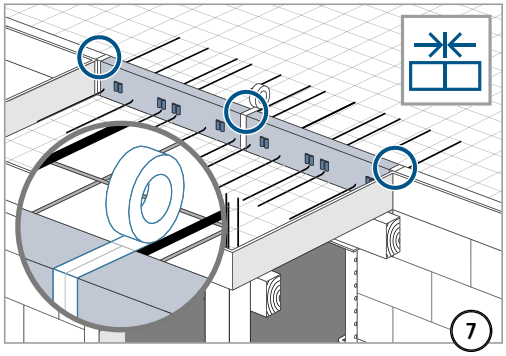
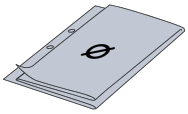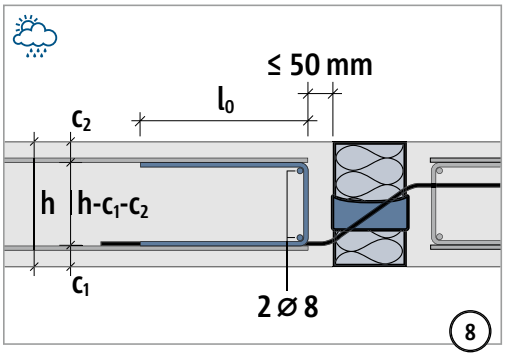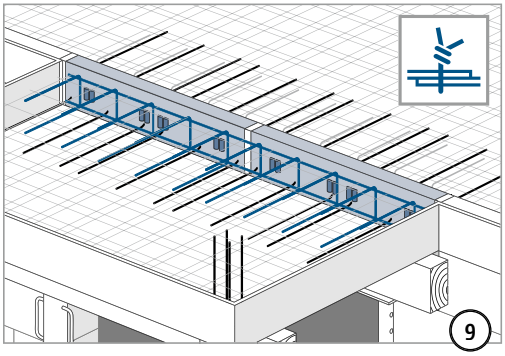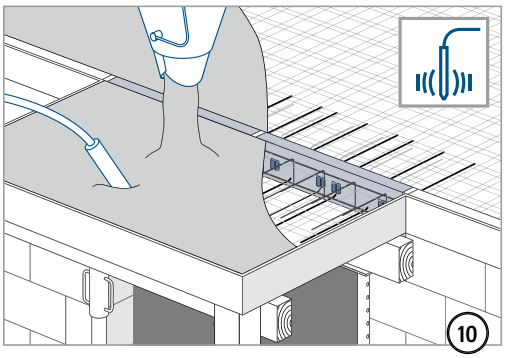
# Instructions de mise en œuvre